客户名称:

输出端

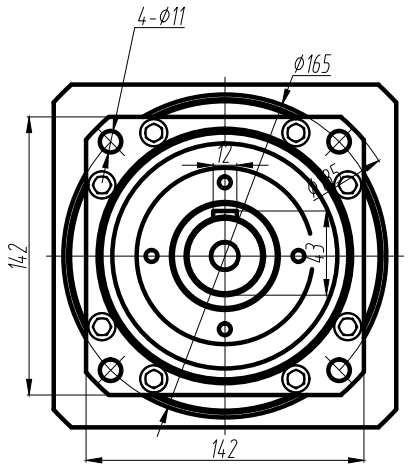

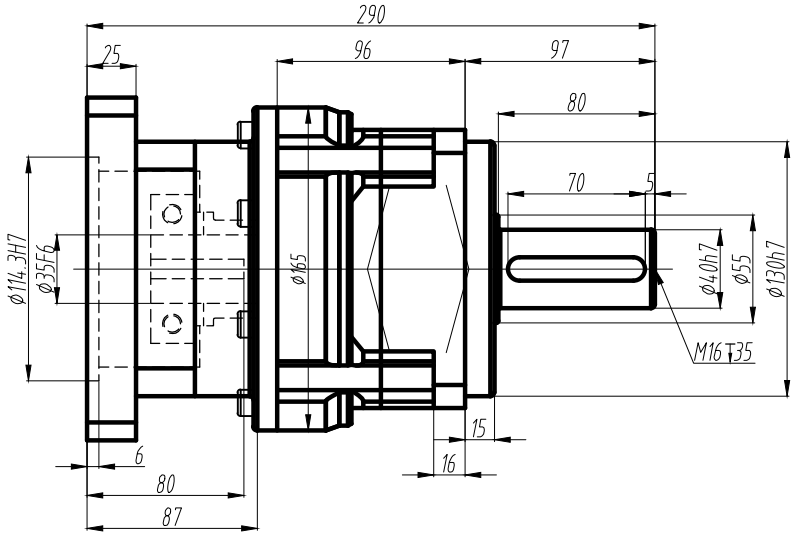

输入端

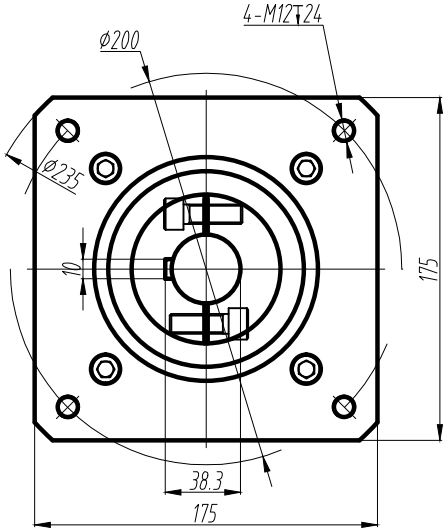

技术参数 technical parameter			
额定输出转矩 Nominal torquet	Nm	最大输出转矩 Max.output torque	Nm
额定输入转速 Rated input speed	2500rpm	最大输入转速 Max.input speed	4500rpm
最大径向力 Max.radial force	10000N	输出转速100rpm，输出轴长1/2处为受力 Speed 100rpm,Axial length 1/2 stress	
最大轴向力 Max.axial force	16000N	输出转速100rpm，输出轴长1/2处为受力 Speed 100rpm,Axial length 1/2 stress	
满载效率 Maximum efficiency	96%	使用温度 Operating temp	-25°~ +90°
安装方式 Installation method	任意 arbitrarily	润滑方式 Lubrication mode	长效润滑 Permanent lubrication
重量 Weight	16.5Kg	寿命 Average life span	20000h
防护等级 Protection level	IP65	法兰精度 Flange accuracy	DIN 42955-R
标准侧隙 Standard backlash	≤8arcmin	精密侧隙 Precise backlash	
输出键标准 Key standard	圆头普通平键 Round common flat key(A)GB1096-79		
齿轮精度等级 Gear precision grade	6 GB/T10095-2008		
电机功率 Motor power	3000W		
电机安装尺寸 Motor dimensions	ø35*79/ø114.3*3/4-ø13.5-ø200		

标准轴
Standard output shaft

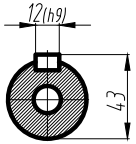

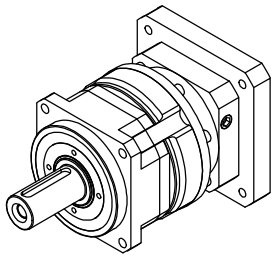

减速比(可选择)	额定转矩(Nm)
8	270.0
5	420.0
4	605.0
3	310.0

标记	处数	分区	更改文件号	签名	年月日	图号:			
设计			标准化			数量	重量	比例	
								1:1	
审核									
工艺			批准						

PF142单级外形图
1-stage

PF142-L1- -S-P2

客户名称:

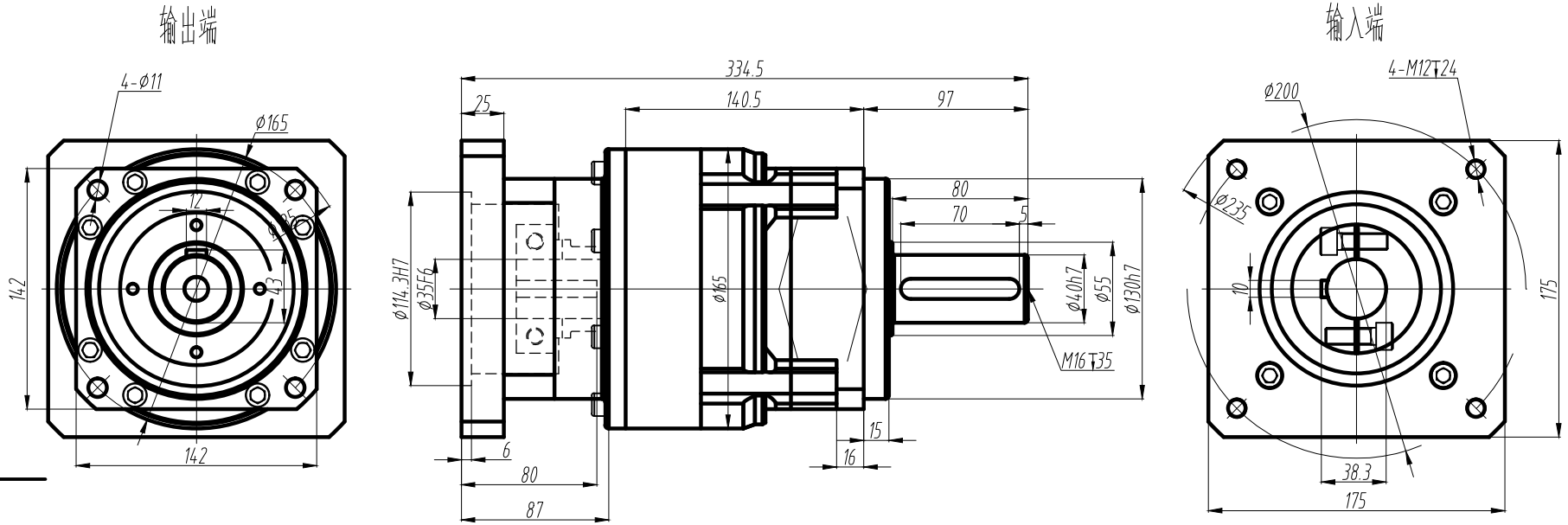

技术参数 technical parameter			
额定输出转矩 Nominal torquet	Nm	最大输出转矩 Max.output torque	Nm
额定输入转速 Rated input speed	2500rpm	最大输入转速 Max.input speed	4500rpm
最大径向力 Max.radial force	12200N	输出转速50rpm，输出轴长1/2处为受力 Speed 50rpm,Axial length 1/2 stress	
最大轴向力 Max.axial force	21000N	输出转速50rpm，输出轴长1/2处为受力 Speed 50rpm,Axial length 1/2 stress	
满载效率 Maximum efficiency	94%	使用温度 Operating temp	-25°~ +90°
安装方式 Installation method	任意 arbitrarily	润滑方式 Lubrication mode	长效润滑 Permanent lubrication
重量 Weight	22.5Kg	寿命 Average life span	20000h
防护等级 Protection level	IP65	法兰精度 Flange accuracy	DIN 42955-R
标准侧隙 Standard backlash	≤10arcmin	精密侧隙 Precise backlash	
输出键标准 Key standard	圆头普通平键 Round common flat key(A)GB1096-79		
齿轮精度等级 Gear precision grade	6 GB/T10095-2008		
电机功率 Motor power	3000W		
电机安装尺寸 Motor dimensions	ø35*79/ø114.3*3/4-ø13.5-ø200		

标准轴
Standard output shaft

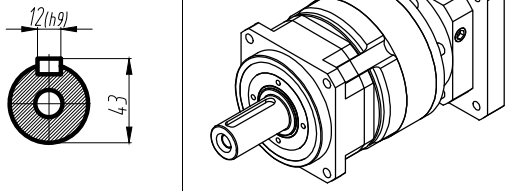

64	310.0
40	460.0
32	680.0
25	460.0
20	680.0
16	680.0
15	460.0
12	680.0
减速比(可选择)	额定转矩(Nm)

标记	处数	分区	更改文件号	签名	年月日	PF142双级外形图 2-stage	PF142-L2- -S-P2
设计			标准化			图号:	
						数量 / 重量 / 比例 1:1	
审核							
工艺			批准				