客户名称:

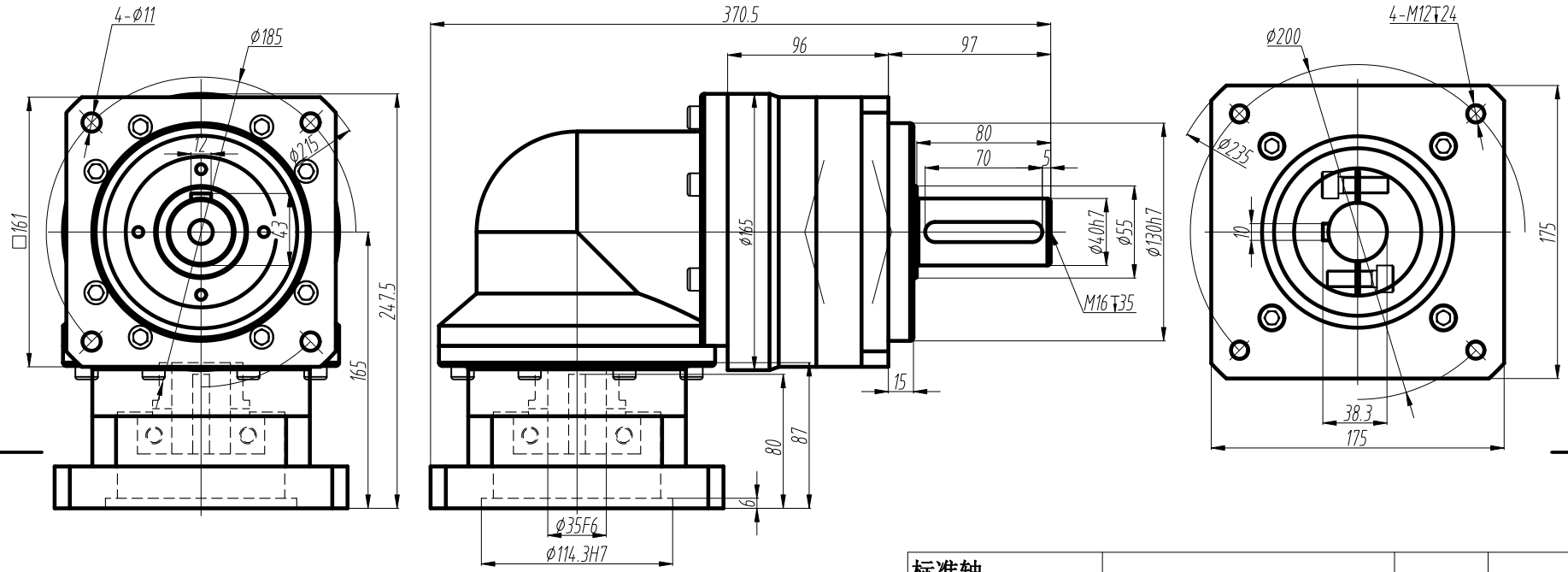

技术参数 technical parameter

额定输出转矩 Nominal torquet	____Nm	最大输出转矩 Max.output torque	____Nm
额定输入转速 Rated input speed	2500rpm	最大输入转速 Max.input speed	4500rpm
最大径向力 Max.radial force	10000N	输出转速100rpm，输出轴长1/2处为受力 Speed 100rpm,Axial length 1/2 stress	
最大轴向力 Max.axial force	16000N	输出转速100rpm，输出轴长1/2处为受力 Speed 100rpm,Axial length 1/2 stress	
满载效率 Maximum efficiency	94%	使用温度 Operating temp	-25°~ +90°
安装方式 Installation method	任意 arbitrarily	润滑方式 Lubrication mode	长效润滑 Permanent lubrication
重量 Weight	21.5Kg	寿命 Average life span	20000h
防护等级 Protection level	IP65	法兰精度 Flange accuracy	DIN 42955-R
标准侧隙 Standard backlash		精密侧隙 Precise backlash	
输出键标准 Key standard	圆头普通平键 Round common flat key(A)GB1096-79		
齿轮精度等级 Gear precision grade	6 GB/T10095-2008		
电机功率 Motor power	3000W		
电机安装尺寸 Motor dimensions	⌀35*79/⌀114.3*3/4-⌀13.5-⌀200		

标准轴
Standard output shaft

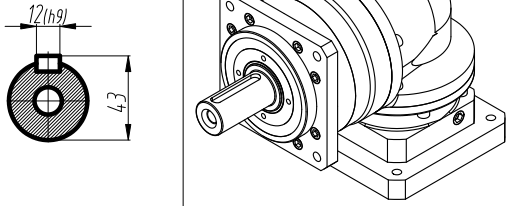

8	270.0
5	420.0
4	605.0
3	310.0
减速比(可选择)	额定转矩(Nm)

标记	处数	分区	更改文件号	签名	年月日
设计			标准化		
审核					
工艺			批准		

WPF160单级外形图
1—stage

WPF160-L1-__-S-P2

图号:

数量	重量	比例
		1:1

客户名称:

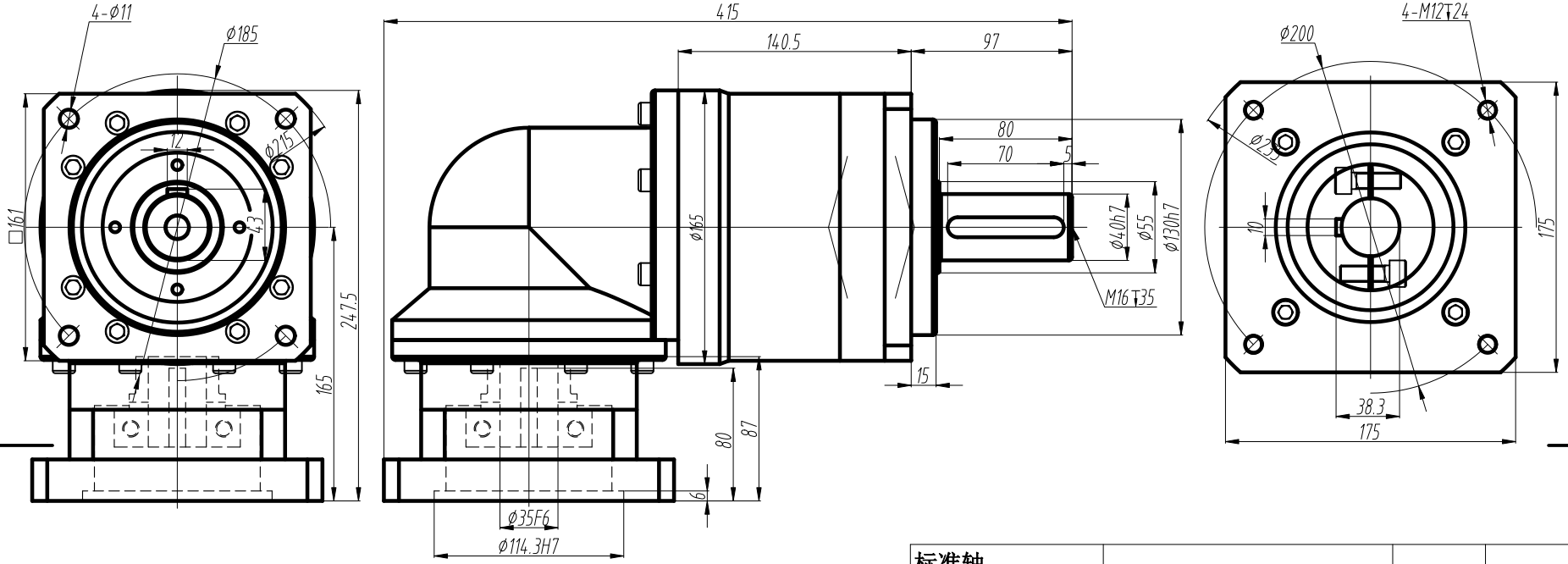

技术参数 technical parameter

额定输出转矩 Nominal torquet	____Nm	最大输出转矩 Max.output torque	____Nm
额定输入转速 Rated input speed	2500rpm	最大输入转速 Max.input speed	4500rpm
最大径向力 Max.radial force	12200N	输出转速50rpm，输出轴长1/2处为受力 Speed 50rpm,Axial length 1/2 stress	
最大轴向力 Max.axial force	21000N	输出转速50rpm，输出轴长1/2处为受力 Speed 50rpm,Axial length 1/2 stress	
满载效率 Maximum efficiency	92%	使用温度 Operating temp	-25°~ +90°
安装方式 Installation method	任意 arbitrarily	润滑方式 Lubrication mode	长效润滑 Permanent lubrication
重量 Weight	27.5Kg	寿命 Average life span	20000h
防护等级 Protection level	IP65	法兰精度 Flange accuracy	DIN 42955-R
标准侧隙 Standard backlash		精密侧隙 Precise backlash	
输出键标准 Key standard	圆头普通平键 Round common flat key(A)GB1096-79		
齿轮精度等级 Gear precision grade	6 GB/T10095-2008		
电机功率 Motor power	3000W		
电机安装尺寸 Motor dimensions	⌀35*79/⌀114.3*3/4-⌀13.5-⌀200		

标准轴
Standard output shaft

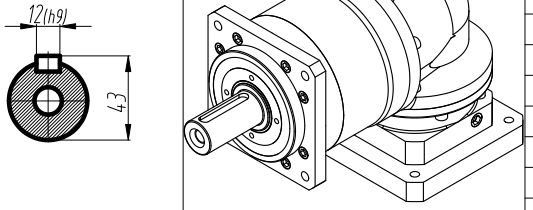

64	310.0
40	460.0
32	680.0
25	460.0
20	680.0
16	680.0
15	460.0
12	680.0
减速比(可选择)	额定转矩(Nm)

标记	处数	分区	更改文件号	签名	年月日	图号:			
设计			标准化			数量	重量	比例	
								1:1	
审核									
工艺			批准						

WPF160双级外形图
2-stage

WPF160-L2-__-S-P2

客户名称:

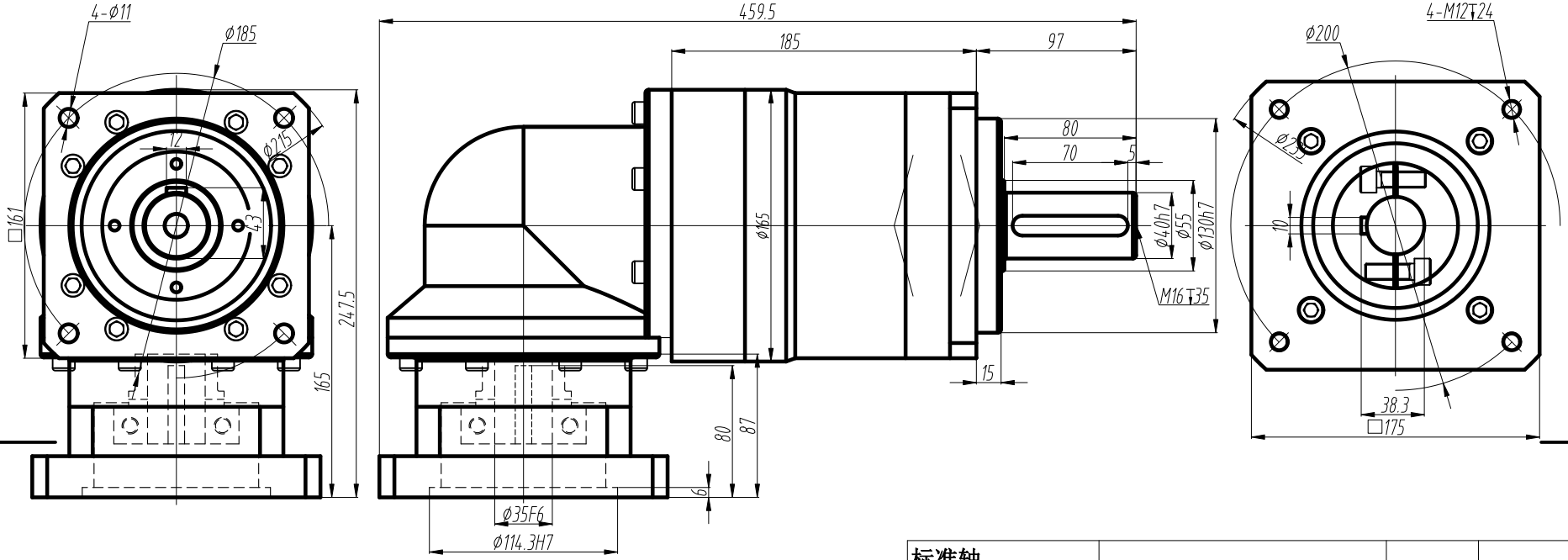

技术参数 technical parameter			
额定输出转矩 Nominal torquet	____Nm	最大输出转矩 Max.output torque	____Nm
额定输入转速 Rated input speed	2000rpm	最大输入转速 Max.input speed	5000rpm
最大径向力 Max.radial force	20000N	输出转速10rpm，输出轴长1/2处为受力 Speed 10rpm,Axial length 1/2 stress	
最大轴向力 Max.axial force	36000N	输出转速10rpm，输出轴长1/2处为受力 Speed 10rpm,Axial length 1/2 stress	
满载效率 Maximum efficiency	88%	使用温度 Operating temp	-25°~ +90°
安装方式 Installation method	任意 arbitrarily	润滑方式 Lubrication mode	长效润滑 Permanent lubrication
重量 Weight	33.5Kg	寿命 Average life span	20000h
防护等级 Protection level	IP65	法兰精度 Flange accuracy	DIN 42955-R
标准侧隙 Standard backlash		精密侧隙 Precise backlash	
输出键标准 Key standard	圆头普通平键 Round common flat key(A)GB1096-79		
齿轮精度等级 Gear precision grade	6 GB/T10095-2008		
电机功率 Motor power	3000W		
电机安装尺寸 Motor dimensions	⌀35*79/⌀114.3*3/4-⌀13.5-⌀200		

标准轴
Standard output shaft

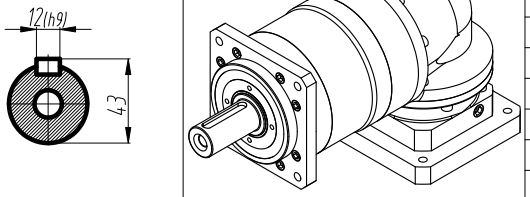

512	400.0
……	……
256	900.0
200	580.0
160	900.0
125	580.0
120	580.0
100	900.0
80	900.0
减速比(可选择)	额定转矩(Nm)

标记	处数	分区	更改文件号	签名	年月日
设计			标准化		
审核					
工艺			批准		

WPF160三级外形图
3—stage

WPF160-L3-___-S-P2

图号:

数量	重量	比例
		1:1