符合RoHS指令要求
CONFORM TO RoHS INSTRUCTIONS

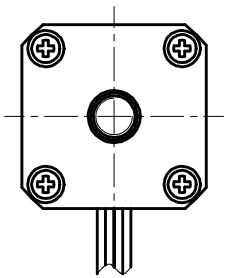

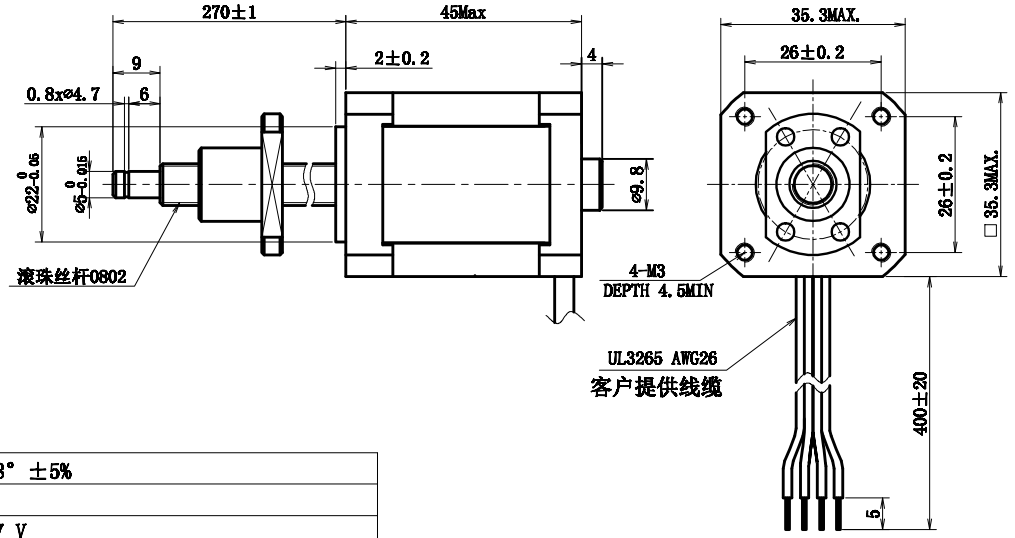

Wiring Diagram/接线图

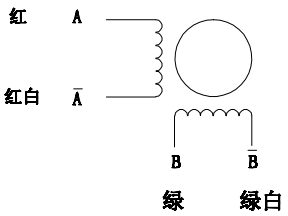

励磁顺序(2相励磁)
EXCITING SEQUENCE(TWO PHASE)

STEP	A	B	Ā	B̄
1	+	+	−	−
2	−	+	+	−
3	−	−	+	+
4	+	−	−	+

CW ↓ CCW ↑

电器特性参数/ELECTRICAL PARAMETER

步 进 角 STEP ANGEL	1.8° ±5%
相 数 PHASES	2
额定电压 RATED VOLTAGE	2.7 V
额定电流 RATED CURRENT	1.0 A
电 阻 RESISTANCE	2.7 ohm±10% AT 20° C
电 感 INDUCTANCE	3 mH±20% AT 1k Hz,1V RMS
保持力矩 HOLDING TORQUE	0.14N-m
运行力矩（—PPS） RUNING TORQUR(AT —PPS)	--- MIN. (24VDC,RATED CURRENT,FULL STEP)
绝缘耐压 DIELECTRIC STRENGTH	500V AC 1 MINUTIE
绝缘电阻 INSULATION RESISTANCE	100 MΩ MIN
绝缘等级 INSULATION CLASS	B
温度上升 TEMPERATURE RISE	80K MAX. (SEE NOTE 2)
转子惯量 ROTOR INERTIA	22g-cm² (0.12oz-in²)
重 量 WEIGHT	APPROX. 200g (6.43 OZ)
允许轴向负载 ALLOWABLE THRUST LOAD	15N
允许径向负载 ALLOWABLE RADIAL LOAD	0 N(ON THE SHAFT END)

滚珠丝杆0802螺母

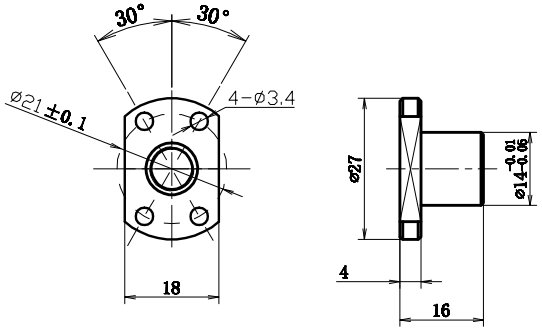

CONFIRMED&ACCEPTED BY CUTOMER (客户确认&接受)						型号/MODEL 35H245-1004 GZS0802270-001
CUSTOMER'S COMPANY CHOP&SIGNATURE 盖章&签名						
一般公差 TOLERANCE ±0.3/±3°	版本 REV.	年 月 日 DATE	变更番号 MOD NO.	变 更 内 容 REVISIONS	设计 BY	备 注 NOTE REV. A
制 图/DRAWN Taylor/2019-07-01	比例 SCALE 1:1	品 名 TITLE	步进电机规格书 STEPPING MOTOR SPECIFICATION			三视图 THIRD ANGLE PROJECTION
设 计/DESIGNED Taylor/2019-07-01	单位 UNIT mm					
审 核/CHECKED						
承 认/APPROVED	上海四横电机制造有限公司				页 SHEET	1/1