符合RoHS指令要求
CONFORM TO RoHS INSTRUCTIONS

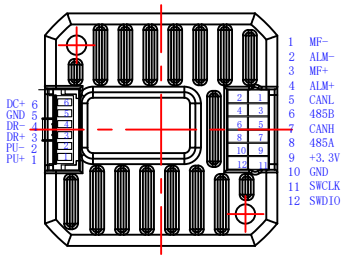

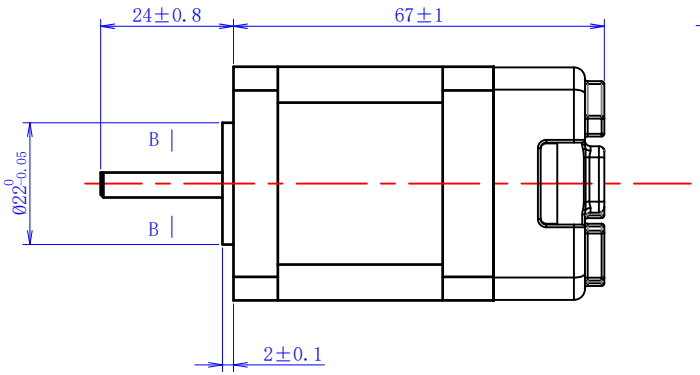

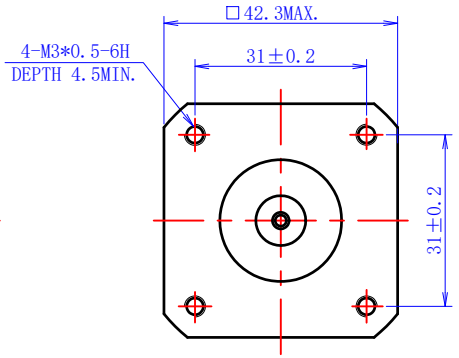

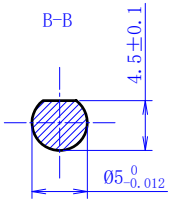

励磁顺序(2相励磁)
EXCITING SEQUENCE(TWO PHASE)

STEP	A	B	$\bar{A}$	$\bar{B}$
1	+	+	−	−
2	−	+	+	−
3	−	−	+	+
4	+	−	−	+

CW ↓ ↑ CCW

编码器与电机出线接线线序:

BP	BN	AN	AP
绿	黑	红	蓝

端口1定义

序号	1	2	3	4	5	6
颜色	白	棕	黄	绿	黑	红
信号	PU+	PU-	DR+	DR-	GND	DC+
说明	指令脉冲正	指令脉冲负	指令方向正	指令方向负	直流电源地	直流电源正

端口2定义

序号	1	3	2	4	5	6	7	8	9	10	11	12
颜色	蓝	蓝黑	绿	绿黑	紫	黑	紫黑	红	NC	NC	NC	NC
信号	MF-	MF+	ALM-	ALM+	CANL	485B	CANH	485A				
说明	失能输入		报警输出		CAN通讯L	485通讯负	CAN通讯H	485通讯正	厂家专用			

电器特性参数/ELECTRICAL PARAMETER

步 进 角 STEP ANGEL	1.8° ±5%
相 数 PHASES	2
额定电压 RATED VOLTAGE	3.15 V
额定电流 RATED CURRENT	2.1 A
电 阻 RESISTANCE	1.5 ohm±10% at 20° C
电 感 INDUCTANCE	2.9 mH±20% at 1k Hz,1Vrms
保持力矩 HOLDING TORQUE	0.46 N.m
运行力矩（--PPS） RUNING TORQUR(AT --PPS)	--- MIN. (24V.DC,RATED CURRENT,FULL STEP)
绝缘耐压 DIELECTRIC STRENGTH	500V A.C 1分钟/MINITE
绝缘电阻 INSULATION RESISTANCE	100 MΩ以上/MIN.
绝缘等级 INSULATION CLASS	Class B
温度上升 TEMPERATURE RISE	80K MAX.
转子惯量 ROTOR INERTIA	--g.cm^2 (0.21oz.in^2)
重 量 WEIGHT	APPRO. --g (8.11oz)
允许轴向负载 ALLOWABLE THRUST LOAD	--N
允许径向负载 ALLOWABLE RADIAL LOAD	75N(At the shaft length 24mm)
环境温度 AMBIENT TEMP.	-20° C----+50° C
环境湿度 AMBIENT HUM.	15%----90%

CONFIRMED&ACCEPTED BY CUTOMER (客户确认&接受)
COMPANY CHOP&SIGNATURE (盖章&签名)

一般公差 TOLERANCE ±0.3/±3°	版本 REV.	年 月 日 DATE	变更番号 ECO NO.	变 更 内 容 REVISIONS	设计 BY	备 注 NOTE	REV. A

品名 步进电机规格书

制 图/DRAWN		比例 SCALE	1:1	型 号 Model	MD42HS-47SH-C	三视图 THIRD ANGLE PROJECTION
设 计/DESIGNED		单位 UNIT	mm			
审 核/CHECKED						
承 认/APPROVED		上海四横电机制造有限公司			页 SHEET	1/1