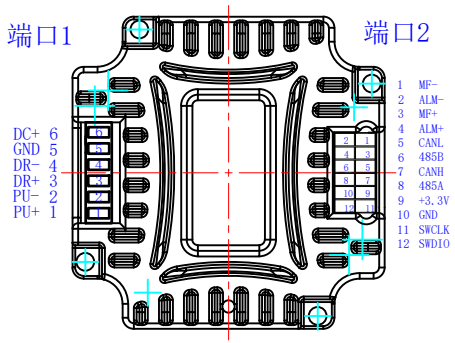

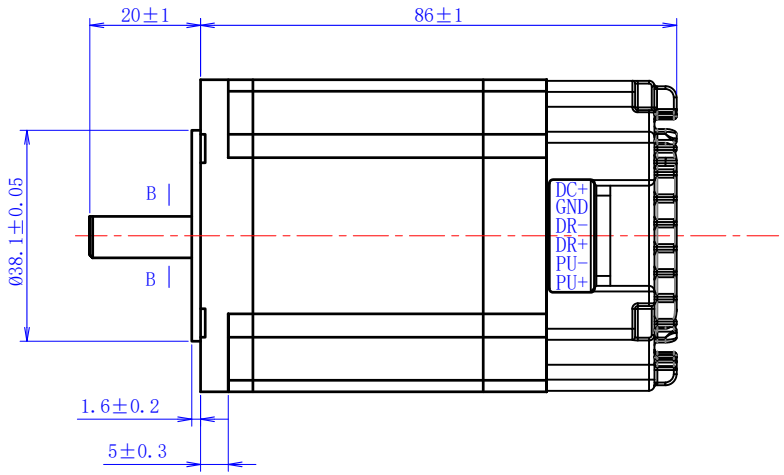

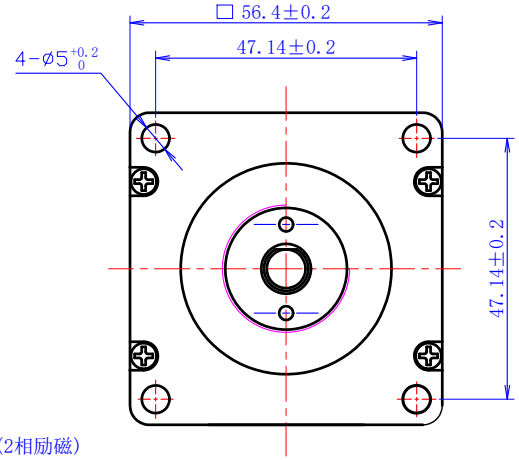

B-B(2:1)

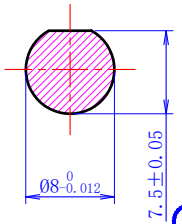

受控文件

励磁顺序(2相励磁)

EXCITING SEQUENCE(TWO PHASES)

STEP	A	B	$\bar{A}$	$\bar{B}$
1	+	+	−	−
2	−	+	+	−
3	−	−	+	+
4	+	−	−	+

CW ↓ CCW ↑

编码器与电机出线接线线序:

BP	BN	AN	AP
绿	黑	蓝	红

端口1定义

序号	1	2	3	4	5	6
颜色	白	橙	黄	绿	蓝	红
信号	PU+	PU-	DR+	DR-	GND	DC+
说明	指令脉冲正	指令脉冲负	指令方向正	指令方向负	直流电源地	直流电源正

端口2定义

序号	1	3	2	4	5	6	7	8	9	10	11	12
颜色	蓝	蓝黑	绿	绿黑	NC	黑	NC	红	NC	NC	NC	NC
信号	MF-	MF+	ALM-	ALM+		485B		485A				
说明	失能输入		报警输出			485通讯负		485通讯正	厂家专用			

电器特性参数/ELECTRICAL PARAMETER

步 进 角 STEP ANGEL	1.8° ±5%
相 数 PHASES	2
额定电压 RATED VOLTAGE	2.4V
额定电流 RATED CURRENT	3 A
电 阻 RESISTANCE	0.8 ohm±10% at 20° C
电 感 INDUCTANCE	2.6 mH±20% at 1k Hz,1Vrms
保持力矩 HOLDING TORQUE	1.1 N.m
运行力矩(--PPS) RUNING TORQUR(AT --PPS)	--- MIN. (24V.DC,RATED CURRENT,FULL STEP)
绝缘耐压 DIELECTRIC STRENGTH	500V A.C 1分钟/MINITE
绝缘电阻 INSULATION RESISTANCE	100 MΩ以上/MIN.
绝缘等级 INSULATION CLASS	Class B
温度上升 TEMPERATURE RISE	80K MAX.

一般公差 TOLERANCE	±0.3/±3°	版本 REV.	年 月 日 DATE	变更番号 ECO NO.	变 更 内 容 REVISIONS	设计 BY	品名 步进电机规格书	
							备 注 NOTE	REV. A

制 图/DRAWN		比例 SCALE	1:1	型 号 Model	MD57HS-62SH-R
设 计/DESIGNED		单位 UNIT	mm		
审 核/CHECKED					
承 认/APPROVED				页 SHEET	1/1

三视图 THIRD ANGLE PROJECTION