RoHS COMPLAINT

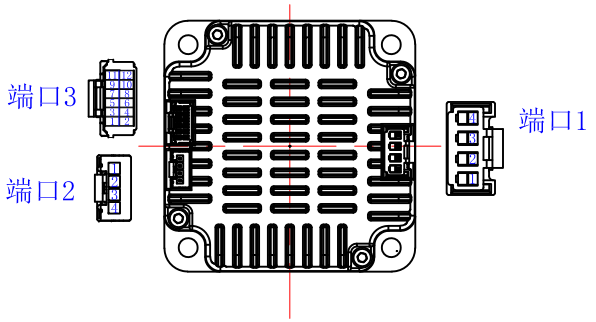

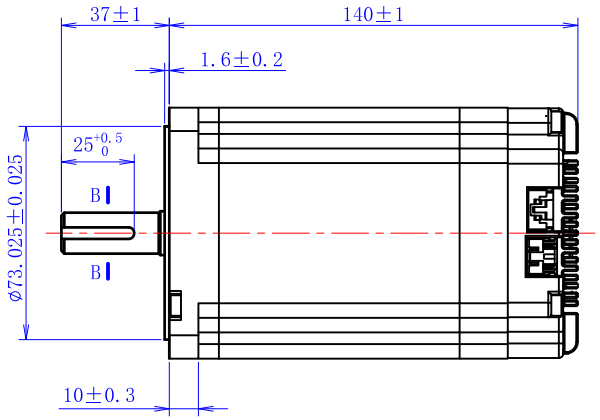

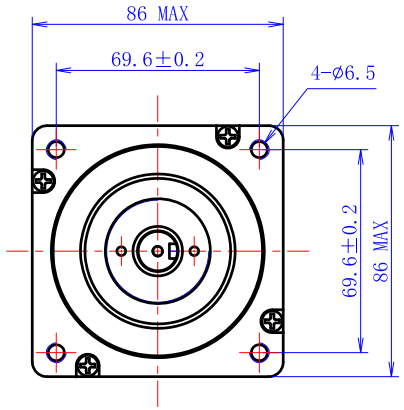

励磁顺序(2相励磁)

EXCITING SEQUENCE(TWO PHASE)

STEP	A	B	$\bar{A}$	$\bar{B}$
1	+	+	−	−
2	−	+	+	−
3	−	−	+	+
4	+	−	−	+

CW ↓ ↑ CCW

编码器与电机出线接线序:

BP	BN	AN	AP
黑	绿	蓝	红

受控文件

B-B (2:1)

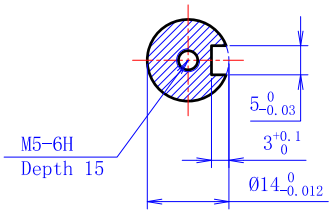

端口1定义

序号	1	2	3	4
颜色	红/棕	黑/蓝	白	黄绿
信号	DC+	GND	BK−	BK+
说明	电源正极	电源负极	制动电阻正极	制动电阻负极

端口2定义

序号	1	2	3	4
颜色	红	黑	黄	绿
信号	PU+	PU−	DR+	DR−
说明	指令脉冲正	指令脉冲负	指令方向正	指令方向负

端口3定义

序号	1	3	2	4	5	6	7	8	9	10	11	12
颜色	蓝	蓝黑	绿	绿黑	NC	黑	NC	红	NC	NC	NC	NC
信号	MF−	MF+	ALM−	ALM+		485B		485A				
说明	失能输入		报警输出			485通讯负		485通讯正	厂家专用			

电器特性参数/ELECTRICAL PARAMETER

步 进 角 STEP ANGEL	1.8° ±5%
相 数 PHASES	2
额定电压 RATED VOLTAGE	3 V at20° C 反电动势Ele Force 78V
额定电流 RATED CURRENT	6 A at 1k Hz,1Vrms
电 阻 RESISTANCE	0.5 ohm±0.1
电 感 INDUCTANCE	5.6 mH±20%
保持力矩 HOLDING TORQUE	7.8 N.m
运行力矩 (--PPS) RUNING TORQUR(AT —PPS)	--- MIN. (24V.DC,RATED CURRENT,FULL STEP)
绝缘耐压 DIELECTRIC STRENGTH	500V A.C 1分钟/MINUTE
绝缘电阻 INSULATION RESISTANCE	100 MΩ以上/MIN.
绝缘等级 INSULATION CLASS	Class B
温度上升 TEMPERATURE RISE	80K MAX.
转子惯量 ROTOR INERTIA	3200 g.cm
重 量 WEIGHT	APPRO. 4.2Kg

CONFIRMED&ACCEPTED BY CUTOMER (客户确认&接受)

COMPANY CHOP&SIGNATURE (盖章&签名)

一般公差 TOLERANCE ±0.3/±3°

版本	年 月 日	变更番号	变 更 内 容	设计

型号/MODEL 02.A008.000232

备 注 NOTE REV. A

制 图/DRAWN	韩文灿	比例 SCALE	1:2	品 名 TITLE	MD86HS-120SH-R
设 计/DESIGNED	韩文灿	单位 UNIT	mm		
审 核/CHECKED					
承 认/APPROVED		上海四横电机制造有限公司		页 SHEET	1/1

三视图 THIRD ANGLE PROJECTION