RoHS COMPLAINT

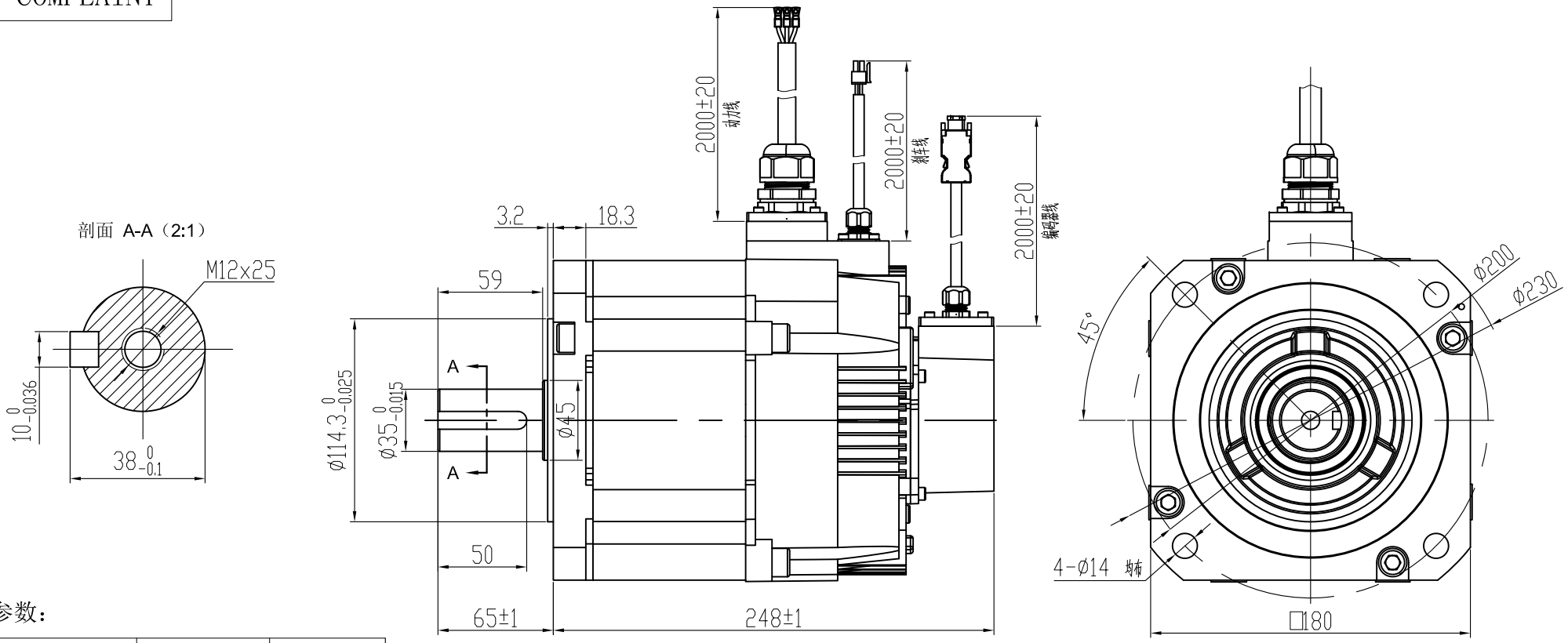

电机参数：

额定电压	72	V DC
额定功率	2.9	KW
额定电流	45	A
额定转矩	18.6	N • m
额定转速	1500±10%	RPM
最高转速	1800±10%	RPM
线反电势常数	TBD±10%	V/KRPM
线电阻	TBD±10%	Ω
线电感	TBD±20%	mH
转动惯量	5.82±10%	10^{-3}kg.m^2
力矩系数	0.41±10%	Nm/A
电气时间常数	TBD±10%	ms
转子极对数	5 p	
电机绝缘等级	CLass F	
防护等级	IP65	

绝对值编码器引出线

刹车线定义		动力线定义 位号	1	2	3	1	2	3	4	5	6
红	黑	颜色	红	白	黑	红	(橙)黑			蓝	(紫)黄
DC+	DC-	信号	U	V	W	5V	0V			SD+	SD-

CONFIRMED&ACCEPTED BY CUTOMER (客户确认&接受) COMPANY CHOP&SIGNATURE (盖章&签名)						品 名	电机规格书
一般公差 TOLERANCE ±0.3/±3°	版本	年 月 日	变更番号	变 更 内 容	设计	备 注 NOTE	REV. A
制 图/DRAWN	马赛飞	比例 SCALE	1:1	物料号	02.A039.000106		三视图 THIRD ANGLE PROJECTION
设 计/DESIGNED		单位 UNIT	mm	型 号	ZM180AIS72-C18615-B1-Z		
审 核/CHECKED	陈 宇						
承 认/APPROVED		上海四横电机制造有限公司				页 SHEET	1/1